iER10-900-MI

设备面安装尺寸
Equipment mounting face dimension

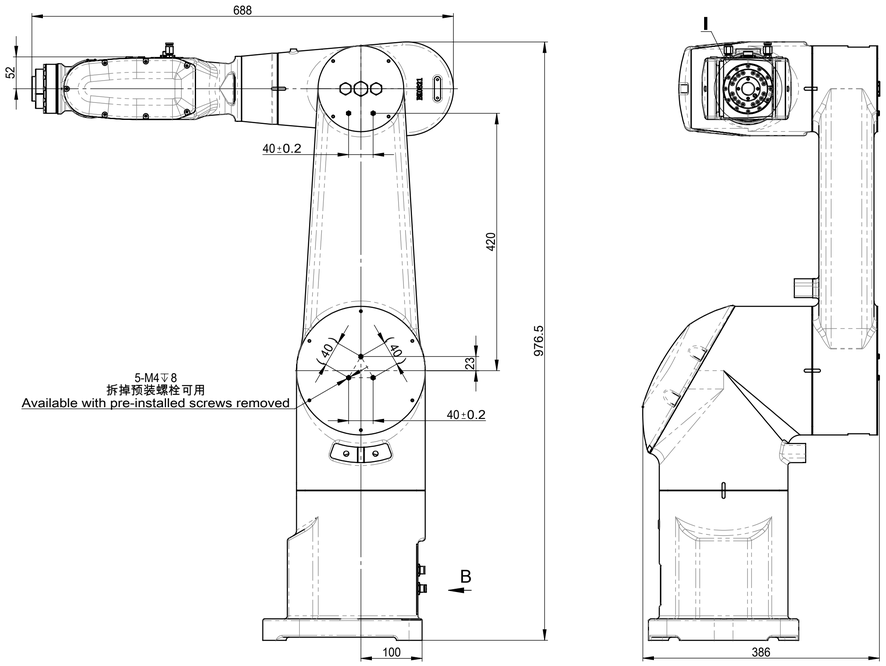

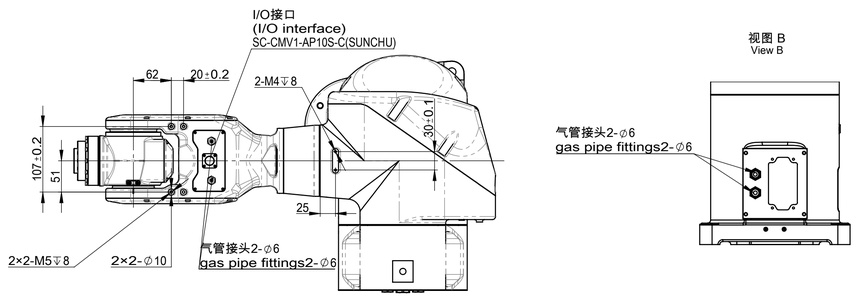

视图 B
View B

末端法兰安装接口
End flange mounting dimension

视图比例 2:5
View Scale 2:5

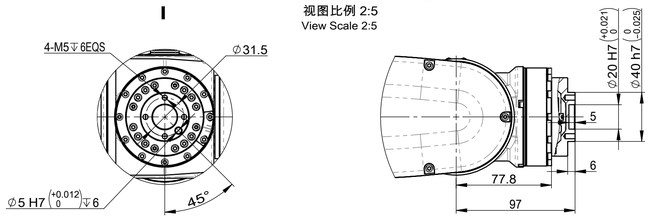

底座安装接口
Robot base mounting dimension

视图比例1:4
View Scale 1:4

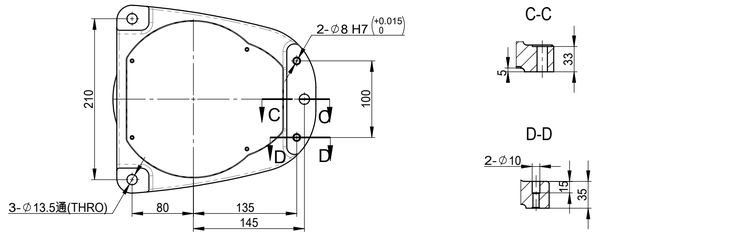

动作范围图
Motion Range

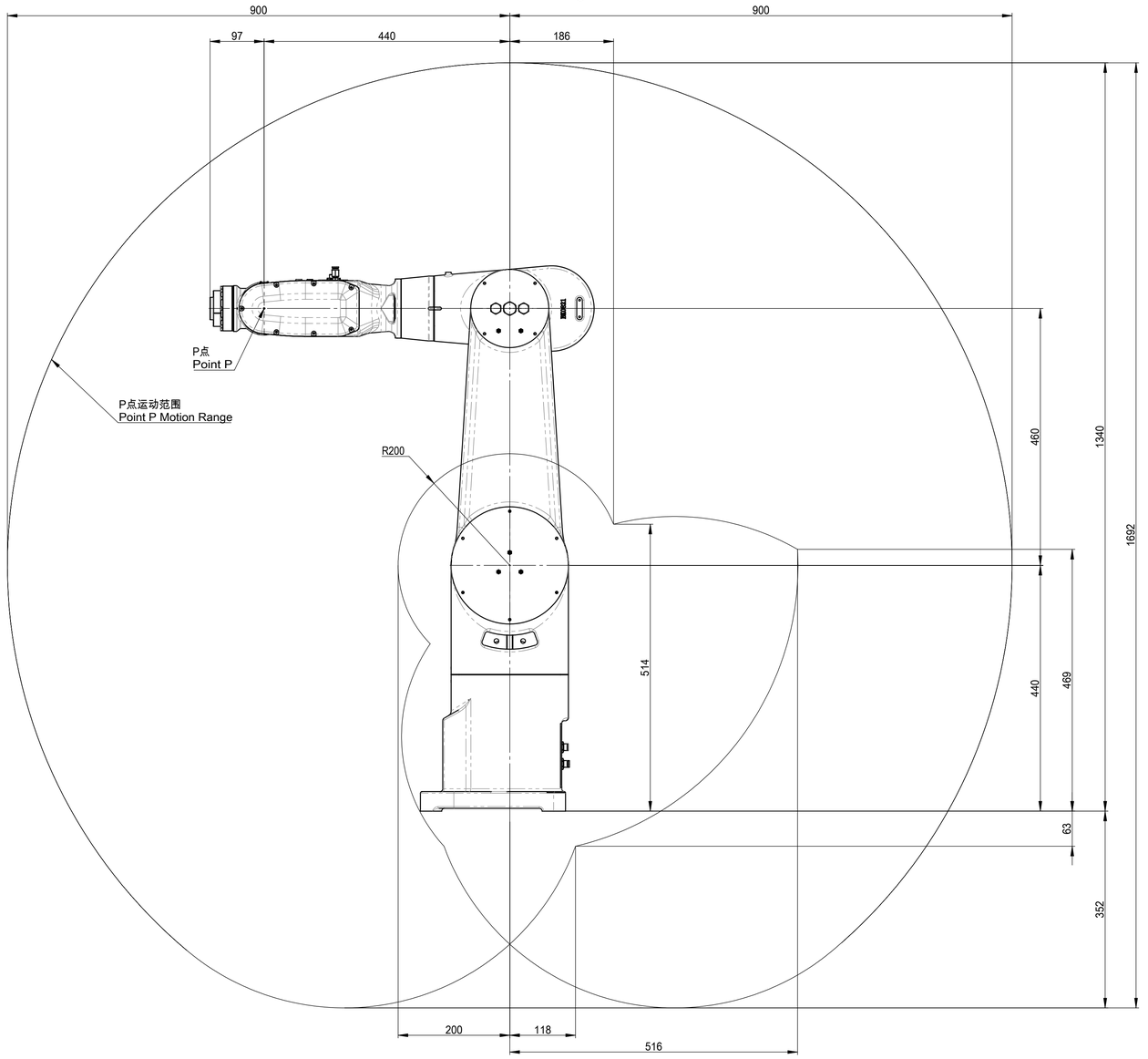

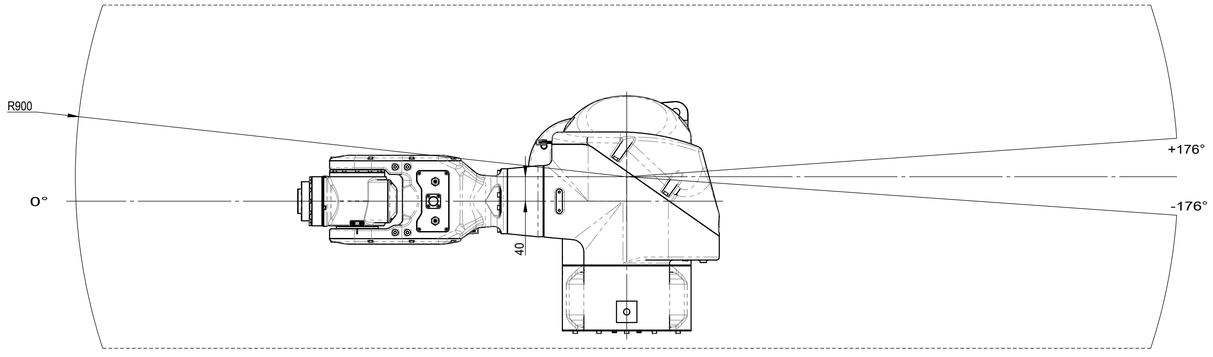

借用件登记
描图
校描
旧底图总号
签字
日期

图幅 SIZE	比例 SCALE	南京埃斯顿 机器人工程有限公司 ESTUN Robotics Co.,Ltd
A1	1:5	运动空间包络图 Motion space envelop diagram
共 1 页 第 1 页 SHEET 1 OF 1		iER10-900-MI